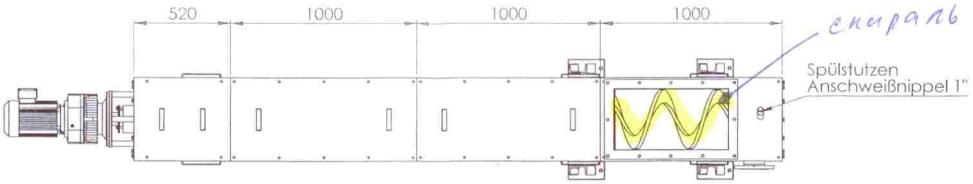

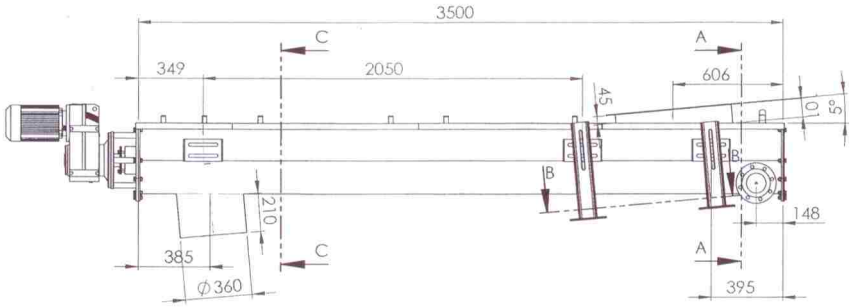

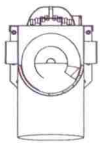

SCHNITT C-C
MAßSTAB 1 : 20

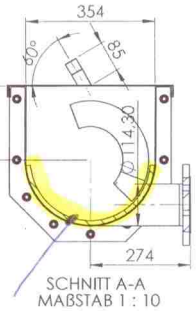

SCHNITT A-A
MAßSTAB 1 : 10

вставка

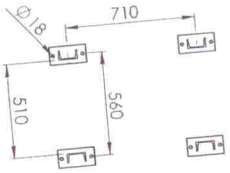

SCHNITT B-B
MAßSTAB 1 : 20

Einlaufflansch M 1:10

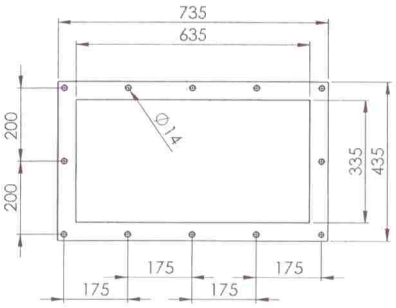

HÜLDREICH LIND PRODUKTIONS GmbH "MASCHINEN UND FÖRDERTECHNIK" HERSTELLUNG UND VERTRIEB	OBERFLÄCHENGÜTE: glasperlengestrahlt			ENTGRATEN UND SCHARFE KANTEN BRECHEN	ZEICHNUNG NICHT SKALIEREN	ÄNDERUNG
					Kunde: Flottweg AG	
	NAME	SIGNATUR	DATUM		BENENNUNG:	
GEZEICHNET	Schlegel				Spiralförderer U-354 x 3.500	
GEPRÜFT						
GENEHMIGT						
PRODUKTION						
QUALITÄT				WERKSTOFF: 1.4301	ZEICHNUNGSNR: 201107356G1	A3
				GEWICHT: 560 kg	MASSSTAB: 1:50	BLATT 1 VON 2

10 Запасные и изнашивающиеся часты

Обозначение	Номер чертежа или заказа
Двигатель с цилиндрическим редуктором	SEW, тип FAF77/II2GD CD100L2-4II2GD (Технические данные, смотри стр. 13)
Приводной вал	диаметр 50h6 / диаметр 70 / диаметр 50 x 435 St52-3
Сальник	Уплотняющий шнур сальника, диаметр 70, 12x12 PTFE
Спираль	диаметр 320 x 3.400 наклон 280 мм из полосовой стали 70x20 St52-3
Вставка скольжения	2 шт. 1000 x 490 x 12 PE1000 1 шт. 925 x 490 x 12 PE 1000
ПЭ-защита от износа для прижимных устройств	2 штуки длиной 450, PE1000
Прибор контроля числа оборотов	не применимо