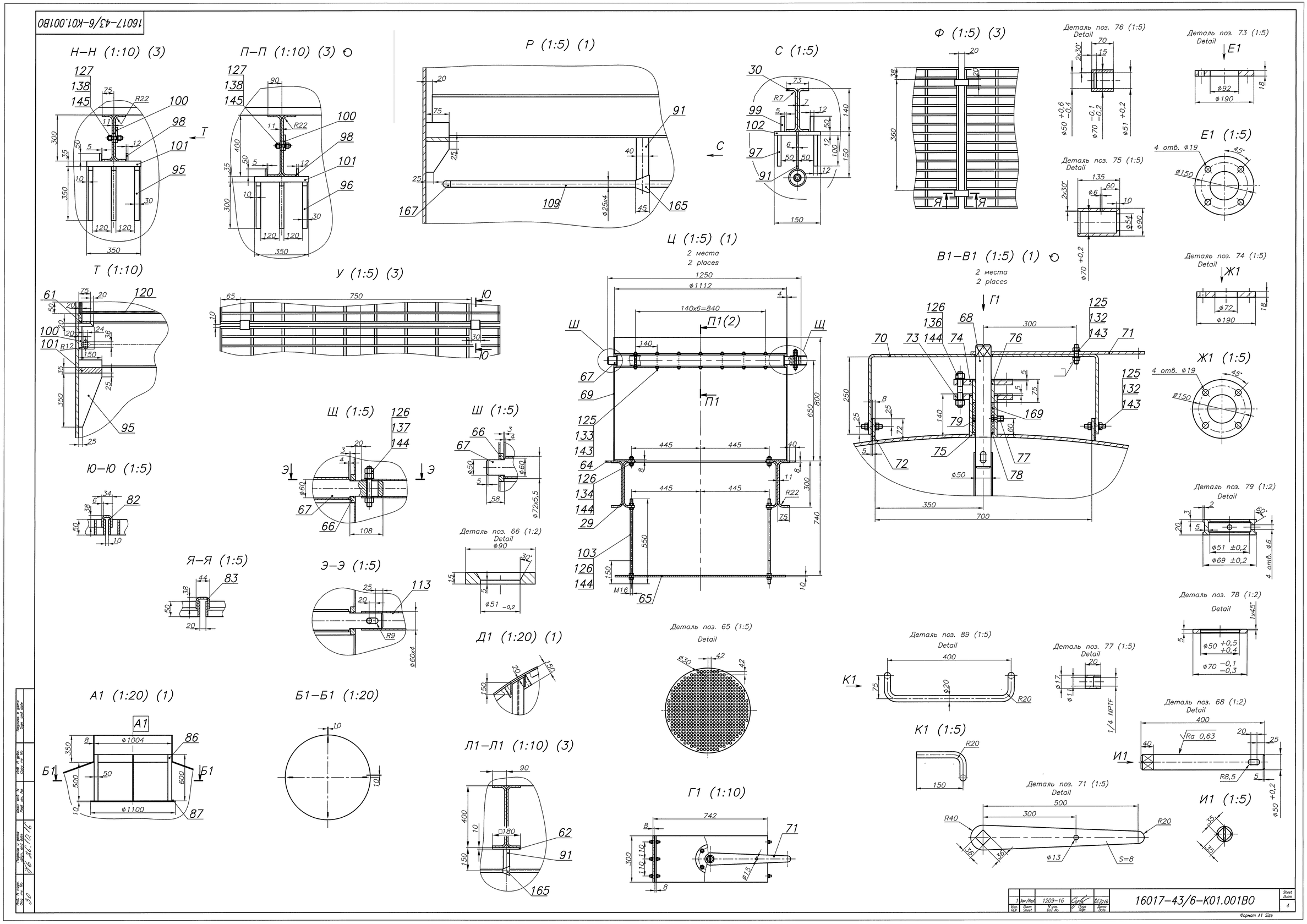
16017-43/6-К01.001ВО
Н–Н (1:10) (3)
П–П (1:10) (3)
Р (1:5) (1)
С (1:5)
Ф (1:5) (3)
Деталь поз. 76 (1:5)
Detail
Деталь поз. 73 (1:5)
Detail
Деталь поз. 75 (1:5)
Detail
Е1 (1:5)
Т (1:10)
У (1:5) (3)
Ц (1:5) (1)
2 места
2 places
В1–В1 (1:5) (1)
2 места
2 places
Деталь поз. 74 (1:5)
Detail
Ж1 (1:5)
Щ (1:5)
Ш (1:5)
Ю–Ю (1:5)
Деталь поз. 66 (1:2)
Detail
Деталь поз. 79 (1:2)
Detail
Я–Я (1:5)
Э–Э (1:5)
Д1 (1:20) (1)
Деталь поз. 65 (1:5)
Detail
Деталь поз. 89 (1:5)
Detail
Деталь поз. 77 (1:5)
Detail
Деталь поз. 78 (1:2)
Detail
А1 (1:20) (1)
Б1–Б1 (1:20)
Л1–Л1 (1:10) (3)
Г1 (1:10)
К1 (1:5)
Деталь поз. 68 (1:2)
Detail
Деталь поз. 71 (1:5)
Detail
И1 (1:5)
1209-16
16017-43/6-К01.001ВО
Формат А1 Size