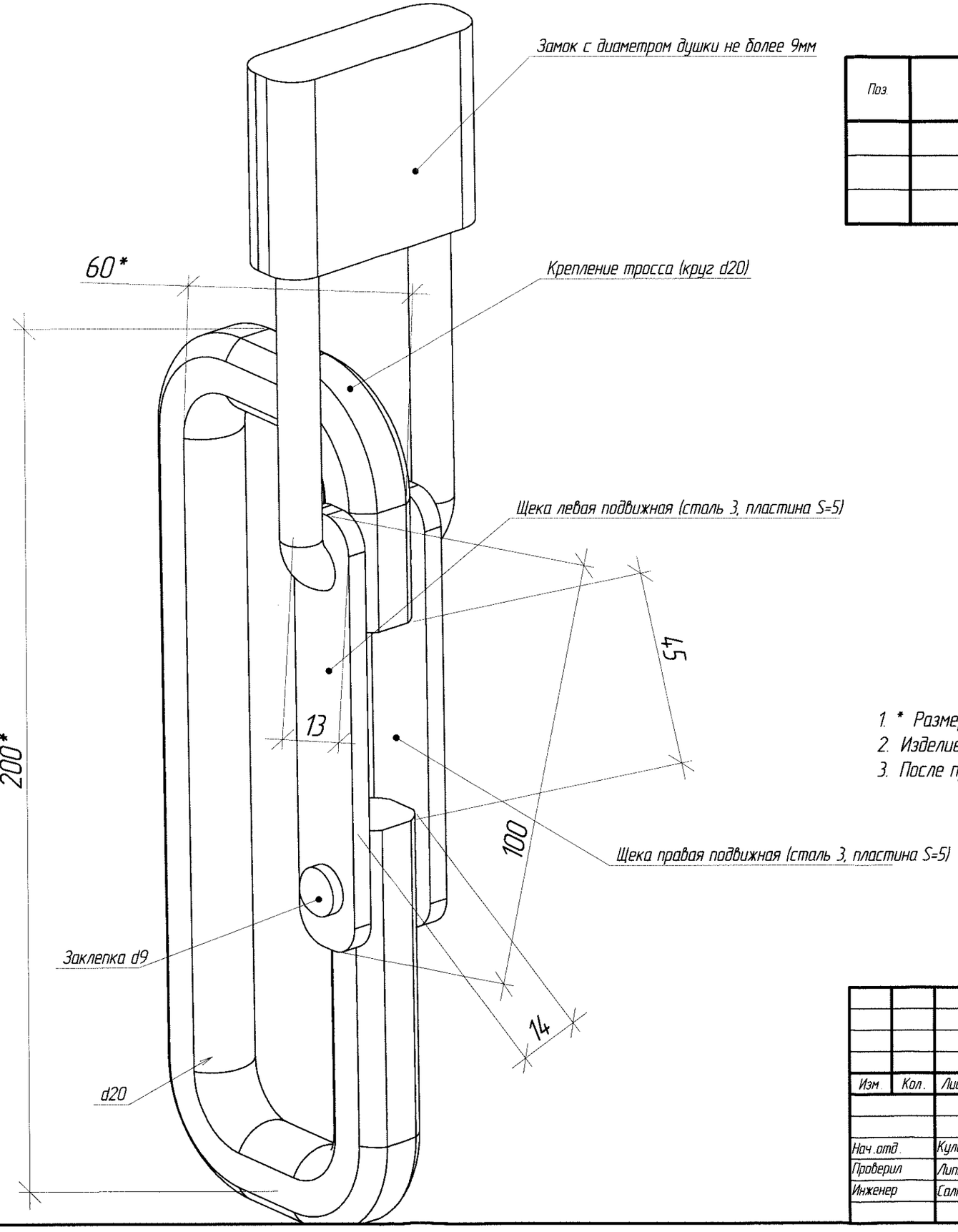

Поз.	Обозначение	Наименование	Кол.	Масса ед., кг	Примечание
		Круг d20 L=470*	1		
		Пластина 3х13х100	2		

1. * Размеры для справок.
2. Изделие приварить на столб крепления ворот на высоте 950 мм от уровня земли.
3. После приварки изделие окрасить согласно технологическим картам завода.

Взам. инв. №

Подпись и дата

Инв. № подл.

Изм.	Кол.	Лист	№ док.	Подпись	Дата
Нач.отд.		Куликов			19.10.10
Проверил		Липников			19.10.10
Инженер		Салтыкова			19.10.10

КСБ / ЯНОС -2010-I- АС

ОАО "СЛАВНЕФТЬ -ЯРОСЛАВНЕФТЕОРГСИНТЕЗ" Основная производственная площадка

Архитектурно -строительная часть

Стадия	Лист	Листов
РП	16	

Механический замок блокировка снятия противотаранного троса

ООО ПСЦ "Электроника"

Формат А3