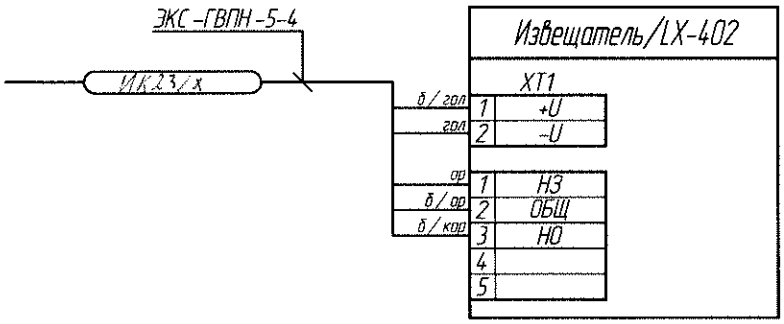

Изм.	Кол.	Лист	№ док.	Подпись	Дата
Нач.отд.		Куликов			19.10.10
Проверил		Липников			19.10.10
Инженер		Ирхин			19.10.10

Взам. инв. №

Подпись и дата

Инв. № подл.

КСБ / ЯНОС -2010-I- АК 1

ОАО "СЛАВНЕФТЬ -ЯРОСЛАВНЕФТЕОРГСИНТЕЗ" Основная производственная площадка

Модернизация интегрированной системы безопасности. КПП 1а

Стадия	Лист	Листов
РП	20	

LX-402. Схема подключения

ООО ПСЦ "Электроника"

Формат А4